ACO LipuJet-P-OB NS3 SF 150

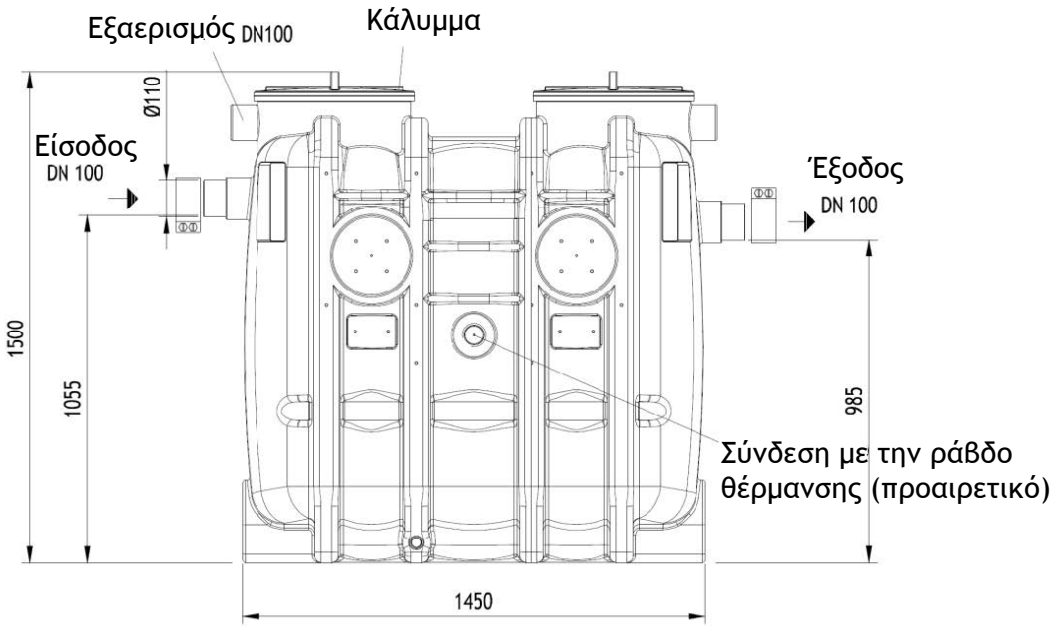

Κείμενο προδιαγραφών

Επιδαπέδιος λιποσυλλέκτης για λίπη φυτικής και ζωικής προέλευσης σύμφωνα με το πρότυπο EN 1825.
Κατασκευασμένο από πολυαιθυλένιο υψηλής πυκνότητας (PE-HD) με ελάχιστη διάρκεια ζωής 25 ετών και χαμηλό βάρος.
Με ενσωματωμένο λασποσυλλέκτη, κάλυμμα για καθαρισμό και στεγάνωση κατά των οσμών, διάμετρου 450mm.

Ταχύτητα ροής 3 l/s

Ύψος 1500 mm

H1 1055 mm

H2 985 mm

Βάρος 80 kg

DN 100 mm

Όγκος λασποπαγίδας 300 l

Όγκος λίπους 150 l

Συνολικός όγκος 630 l