Μονάδα επιθεώρησης για μονολιθικούς αγωγούς αποστράγγισης χαμηλού προφίλ M1:10

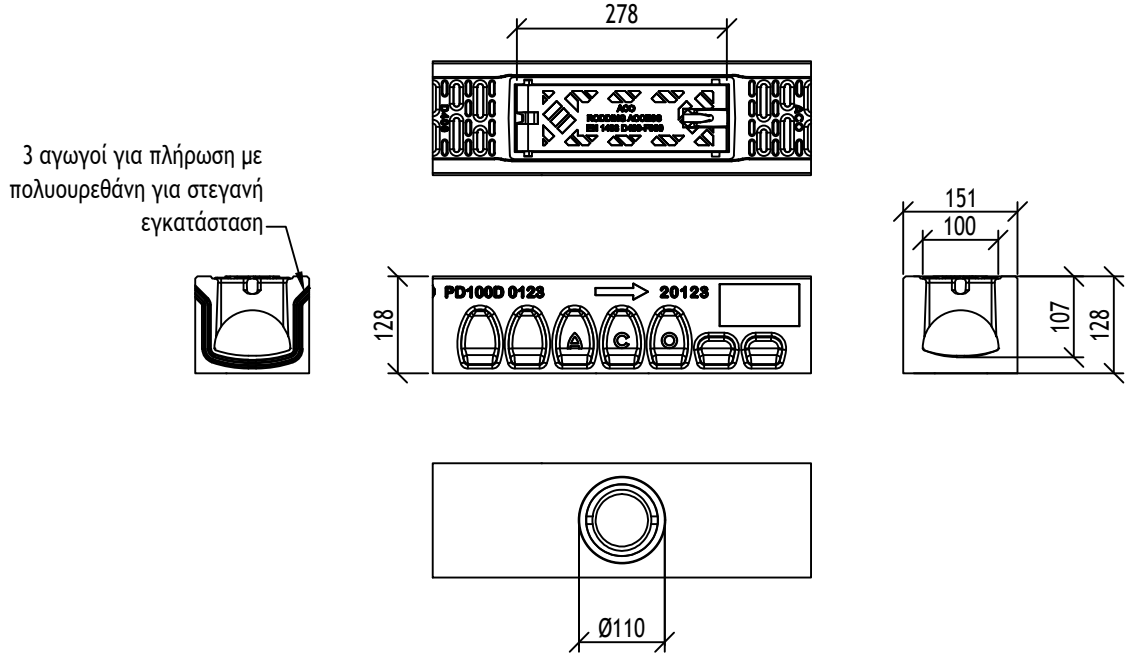

Μονολιθικός αγωγός αποστράγγισης χαμηλού προφίλ 0.5m M1:10

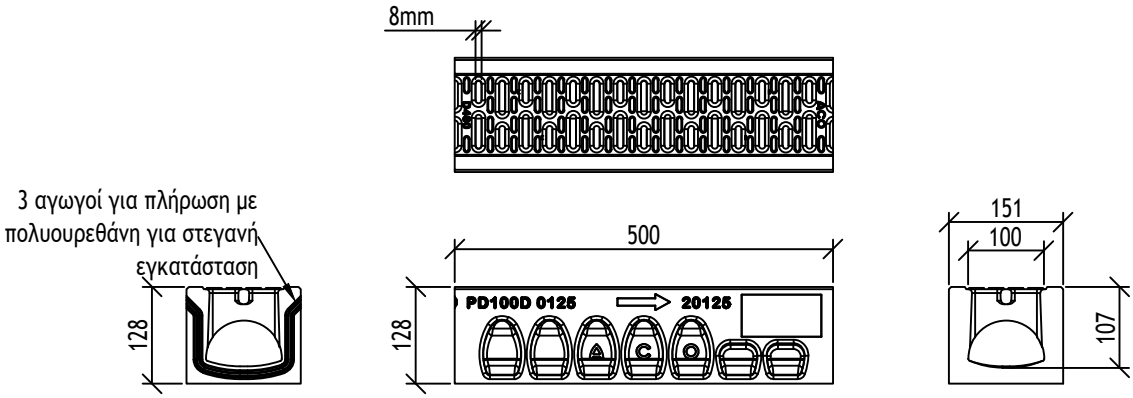

Μονολιθικός αγωγός αποστράγγισης χαμηλού προφίλ 1m M1:10

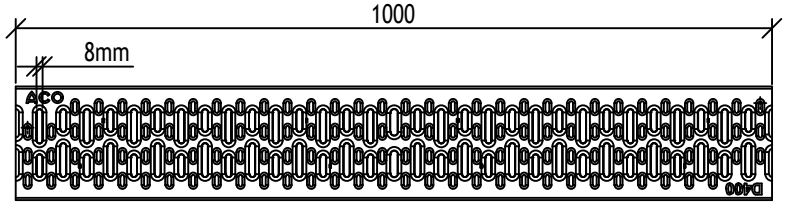

Ονομασία συστήματος ACO : System name ACO Monoblock- Μονολιθικό σύστημα αποστράγγισης	Κλίμακα: Scale 1:10	Discipline disignator WS	Τύπος σχεδίου: Disignator 5	Αριθμός σελίδας : Sheet reference num. 01
Ονομασία σχεδίου : Sheet name ACO Monoblock PD100 Mini- Μονολιθικό σύστημα αποστράγγισης με Ε.Π 100mm,κλάση φορτισης D400	Ημερομηνία: Date 04/2016		Αριθμός σελίδας : 01	
Ονομασία φακέλου: File name ACO_Monoblock_PD100_Mini.dwg	Αριθμός αναθεώρησης: Revision num. 0			

ΤΕΧΝΙΚΕΣ ΠΡΟΔΙΑΓΡΑΦΕΣ ΤΟΥ ΠΡΟΪΟΝΤΟΣ:

Αγωγός αποστράγγισης χαμηλού προφίλ απο πολυμερικό σκυρόδεμα, σχήματος V, 100% υδατοστεγές ,με διαστάσεις b=15.1cm, h=12.8cm

APT. №: ----

ACO. The Future of Drainage.

designteam@aco.bg www.aco.com.gr

File name: ACO_Monoblock_PD100_Mini.dwg Plotted: 2020-04-01 Plot Device: DWG To PDF.pc3 Paper Size: ISO FULL BLEED A4 (210.00 X 297.00 MM)

To σχέδιο αυτό είναι ιδιοκτησία της εταιρείας "ACO - CONSTRUCTION ELEMENTS" EOOD και δεν μπορεί να αντιγραφεί ή να αναπαραχθεί εν όλω ή εν μέρει, ούτε το έργο ούτε οι πληροφορίες που περιέχονται σε αυτό να εμφανίζονται ή να συμπεριλαμβάνονται στο έργο τρίτου χωρίς την έγγραφη συγκατάθεση των δημιουργών.

This drawing is a property of ACO BUILDING ELEMENTS EOOD and cannot be copied or reproduced, neither its design and information be presented or used in any way by third party, without written permission.