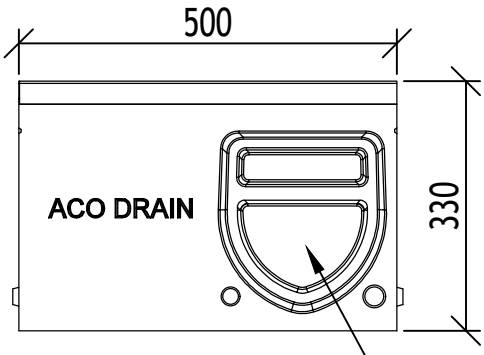

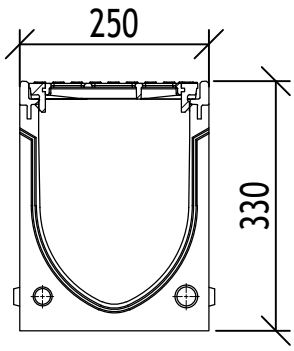

Προκατασκευασμένο άνοιγμα
για γωνιακή και Τ σύνδεση

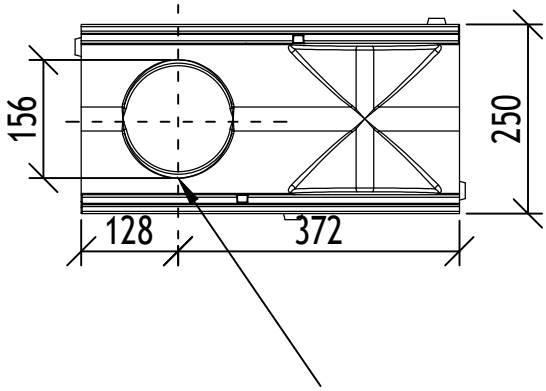

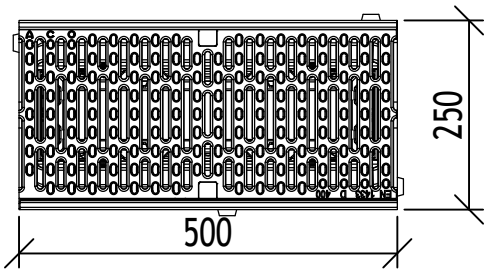

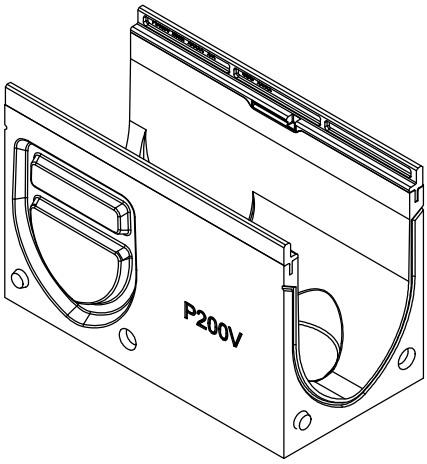

Ονομασία συστήματος ACO : System name ACO Monoblock- Μονολιθικό σύστημα αποστράγγισης	Κλίμακα: Scale 1:10	Discipline disignator	Τύπος σχεδίου: Disignator	Αριθμός σελίδας : Sheet reference num.
Ονομασία σχεδίου : Sheet name ACO Drain Μονάδα επιθεώρησης Monoblock PD200V με πλευρικά και κάθετα διαμορφωμένα ανοίγματα	Ημερομηνία: Date 04/2016	WS	5	21
Ονομασία φακέλου: File name ACO_Monoblock_WS-521_PD200V_Revision.dwg	Αριθμός αναθεώρησης: Revision num. 0		Αριθμός σελίδας : 21	

ΤΕΧΝΙΚΕΣ ΠΡΟΔΙΑΓΡΑΦΕΣ ΤΟΥ ΠΡΟΪΟΝΤΟΣ:

Μονάδα επιθεώρησης για κλάση φορτίου απο A15 έως D400 , σύμφωνο με τον ΕΛΟΤ EN1433:2003, απο πολυμερικό σκυρόδεμα , με εσχάρα από χυτοσίδηρο EN-GJS, με 2 κρυφές βίδες για προστασία κατά των βανδαλισμών, διατομή των ανοιγμάτων 578 cm^2/cm , ενδεικτικό πλάτος 20,0cm , κατασκευαστικό μήκος 50,0cm, με πλάτος σχισμής 12mm, κατασκευαστικό πλάτος 25,0cm , κατασκευαστικό ύψος 33,0cm, με πλαϊνά προκατασκευασμένα ανοίγματα για γωνική , Τ ή εγκάρσια σύνδεση ,με επιλογή για προκατασκευασμένο άνοιγμα για κάθετη απορροή DN/OD 160 , εγκαθίσταται σύμφωνα με τις οδηγίες του κατασκευαστή.

Κωδ.: ----

ACO. The Future of Drainage.

designteam@aco.bg www.aco.com.gr

File name: ACO_Monoblock_WS-521_PD200V_Revision.dwg Plotted: 2020-04-01 Plot Device: DWG To PDF.pc3 Paper Size: ISO FULL BLEED A4 (210.00 X 297.00 MM)

Το σχέδιο αυτό είναι δικαίωμα της εταιρείας "ACO - CONSTRUCTION ELEMENTS" EOOD και δεν μπορεί να αντιγραφεί ή να αναπαραχθεί εν όλω ή εν μέρει αυτό το έργο αλλά οι πληροφορίες που περιέχονται σε αυτό να εμφανίζονται ή να συμπεριλαμβάνονται σε άλλο έργο τρίτου χωρίς την έγγραφη συγκατάθεση των δημιουργών.

This drawing is a property of ACO BUILDING ELEMENTS EOOD and cannot be copied or reproduced, neither its design and information be presented or used in any way by third party, without written permission.