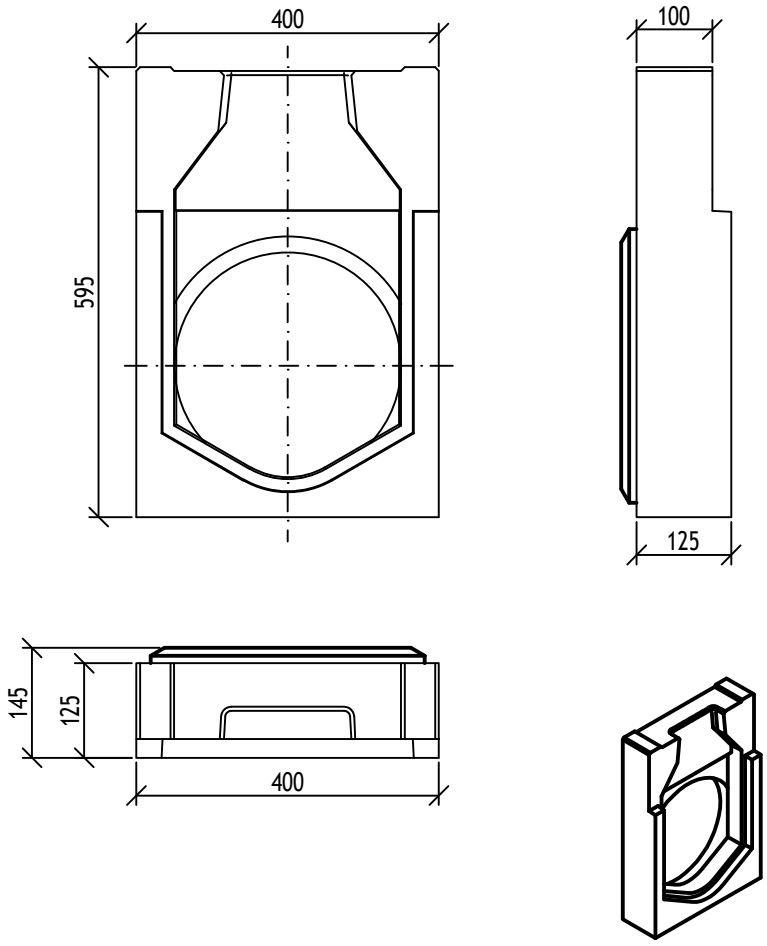

Ονομασία συστήματος ACO : System name ACO Monoblock- Μονολιθικό σύστημα αποστράγγισης	Κλίμακα: Scale 1:10	Discipline disignator WS	Τύπος σχεδίου: Disignator 5	Αριθμός σελίδας : Sheet reference num. 56
Ονομασία σχεδίου : Sheet name ACO DRAIN Τερματικές πλάκες με ενσωματωμένο στεγανωτικό δακτύλιο για το τέλος του Monoblock RD300	Ημερομηνία: Date 04/2016		Αριθμός σελίδας : 56	
Ονομασία φακέλου: File name ACO_Monoblock_WS-556_RD300V_endcap_DN300.dwg	Revision num. 0			

ΤΕΧΝΙΚΕΣ ΠΡΟΔΙΑΓΡΑΦΕΣ ΤΟΥ ΠΡΟΪΟΝΤΟΣ:
Πλάκα για την αρχή και το τέλος μονολιθικού αγωγού αποστράγγισης Monoblock RD 300 από ανθετικό στον παγετό και στο αλάτι κατά του παγετού πολυμερικό σκυρόδεμα, χρώμα φυσικό,με ενσωμάτωμενο στεγανωτικό δακτύλιο για οριζόντια υδατοστεγή σύνδεση σωλήνα DN/OD 315, κατασκευαστικό μήκος 7,0cm βάρος 29,5 kg.

Κωδ. №: ----

ACO. The Future of Drainage.

designteam@aco.bg www.aco.com.gr

File name: ACO_Monoblock_WS-556_RD300V_endcap_DN300.dwg Plotted: 2020-08-13 Plot Device: DWG To PDF.pc3 Paper Size: ISO FULL BLEED A4 (210.00 X 297.00 MM)

Το σχέδιο αυτό είναι ιδιοκτησία της εταιρείας "ACO - CONSTRUCTION ELEMENTS" ΕΟΟΟ και δεν μπορεί να αντιγραφεί ή κατανεμηθεί εν όλω ή εν μέρει αυτό το έγγραφο ούτε οι πληροφορίες που περιέχονται σε αυτό να εμφανίζονται σε άλλο τρίτο μέρος ή να αναπαραγεί με οποιονδήποτε τρόπο χωρίς την έγγραφη συγκατάθεση των δημιουργών.

This drawing is a property of ACO BUILDING ELEMENTS EOOD and cannot be copied or reproduced, neither its design and information be presented or used in any way by third party, without written permission.