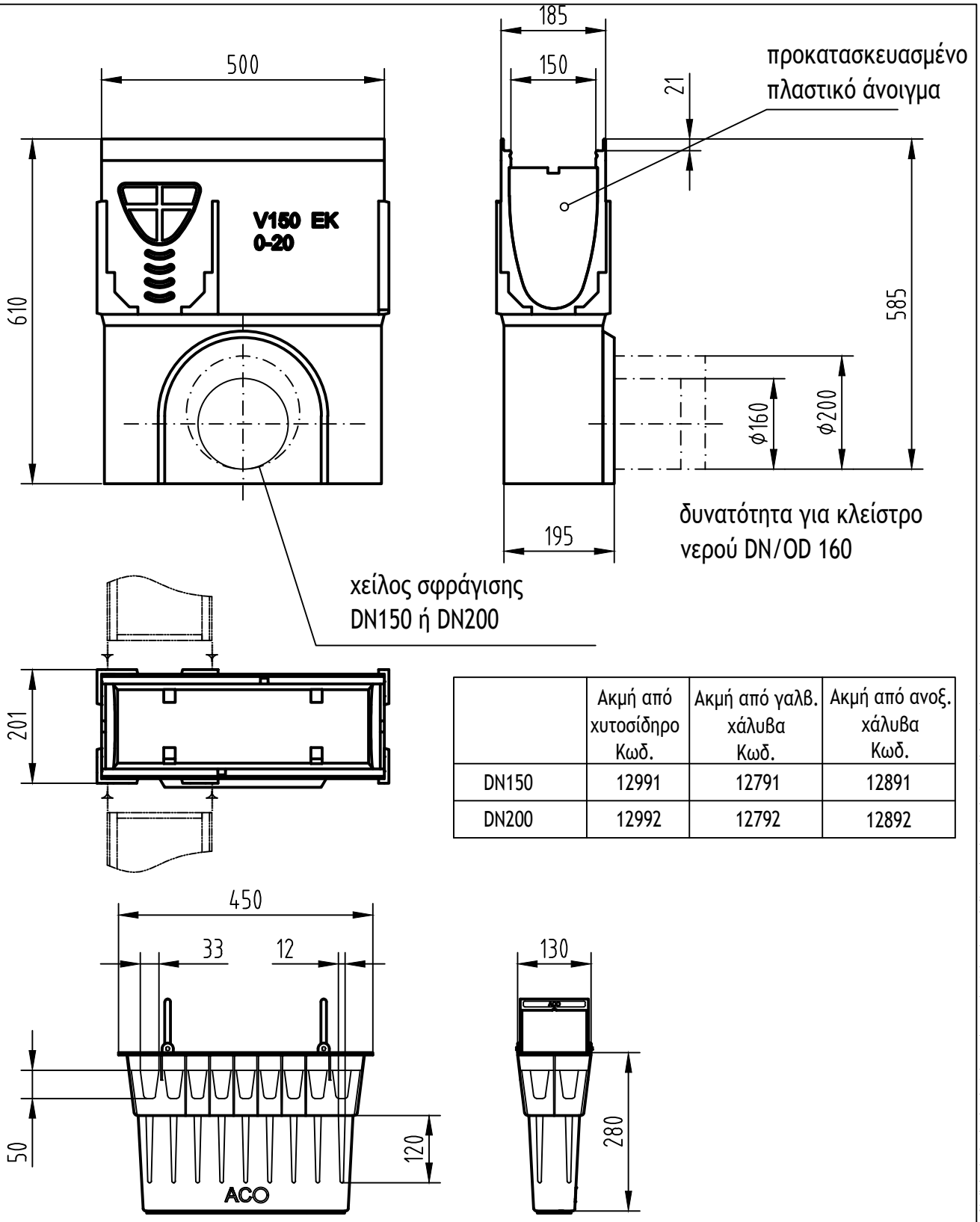

	Ακμή από χυτοσίδηρο Κωδ.	Ακμή από γαλβ. χάλυβα Κωδ.	Ακμή από ανοξ. χάλυβα Κωδ.
DN150	12991	12791	12891
DN200	12992	12792	12892

Ονομασία συστήματος : System name ACO Multiline	Κλίμακα: Scale 1:10	Discipline disignator WS	Τύπος σχεδίου : Disignator 5	Αριθμός σελίδας : Sheet reference num. 30
Ονομασία σχεδίου : Sheet name ACO Multiline V150 Άξονας συλλογης νερού με απορροή DN150 ή DN200, h=610mm	Ημερομηνία: Date 04/2016			
Ονομασία φακελου: File name 06_ACO_Multiline_V150_WS-530_Sump.dwg	Αριθμός αναθεώρησης: Revision num. 0		30	

ΤΕΧΝΙΚΕΣ ΠΡΟΔΙΑΓΡΑΦΕΣ ΤΟΥ ΠΡΟΪΟΝΤΟΣ:
Άξονας συλλογήες νερού από πολυμερικό σκυρόδεμα ,για κλάσεις φορτίου από A15 έως E600, σύμφωνα με το EN 1433: 2003, με κλείδωμα,με εσ. χείλος σφράγισης DN150 ή DN200 , καλάθι για απορρίμματα μεγαλύτερου μεγέθους από πολυπροπυλένιο ενδεικτικό πλάτος 150 mm, κατασκευαστικό πλάτος 18,5 cm, κατασκευαστικό ύψος 66,5 cm , μήκος 50 cm.

ACO. The Future of Drainage.

designteam@aco.bgwww.aco.com.gr

File name: 06_ACO_Multiline_V150_WS-530_Sump.dwg Plotted: 2020-04-01 Plot Device: DWG To PDF.pc3 Paper Size: ISO FULL BLEED A4 (210.00 X 297.00 MM)

Το σχέδιο αυτό είναι ιδιοκτησία της εταιρείας "ACO - CONSTRUCTION ELEMENTS" EOOD και δεν μπορεί να αντιγραφεί ή να αναπαραχθεί ενόλω ή εν μέρει αλλά το έργο αυτό και πληροφορίες που περιέχονται σε αυτό να χρησιμοποιηθούν σε άλλο έργο χωρίς την έγγραφη συγκατάθεση των δημιουργών.

This drawing is a property of ACO BUILDING ELEMENTS EOOD and cannot be copied or reproduced, neither its design and information be presented or used in any way by third party, without written permission.