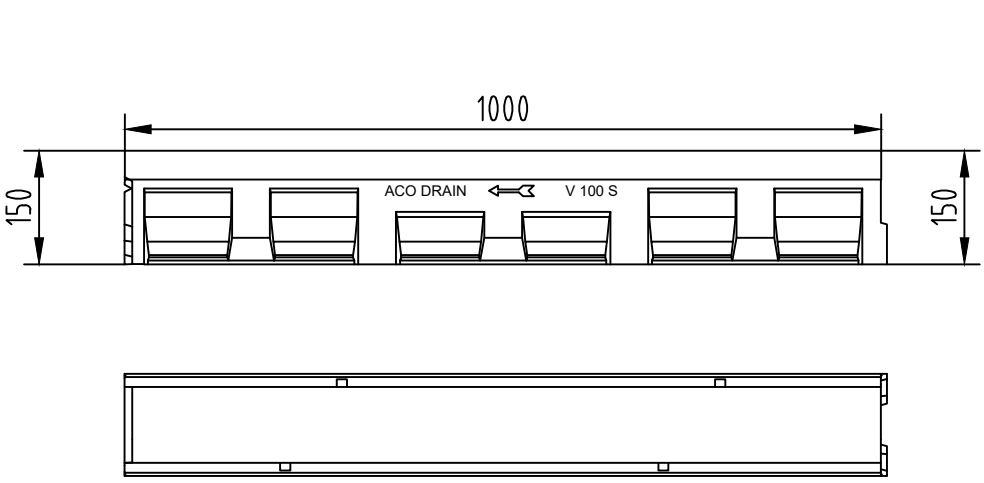

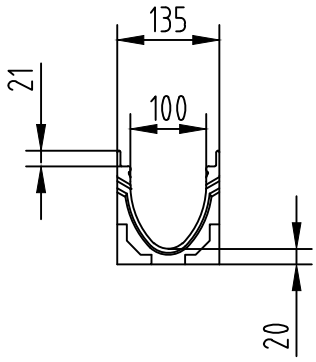

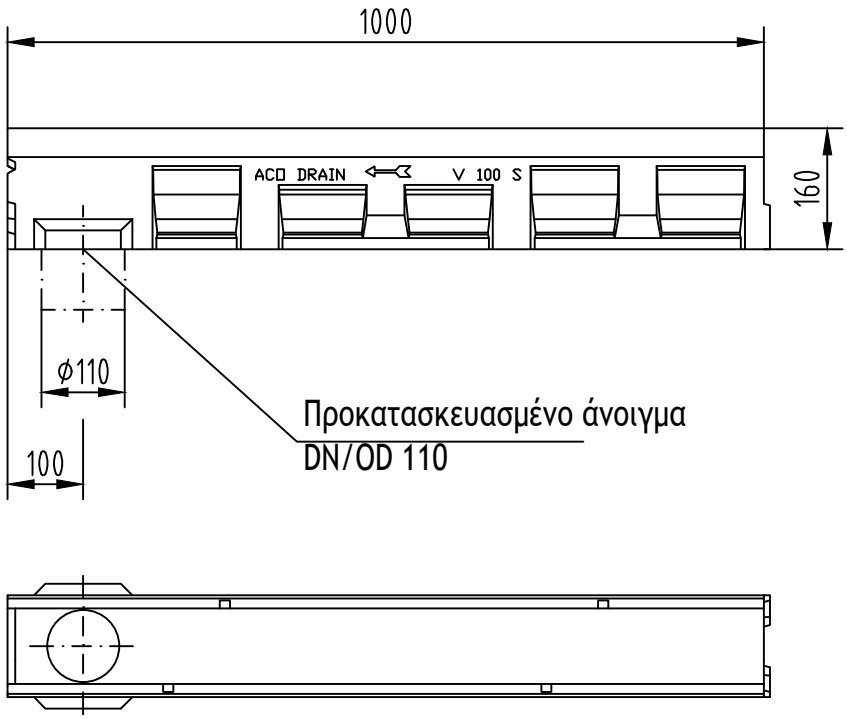

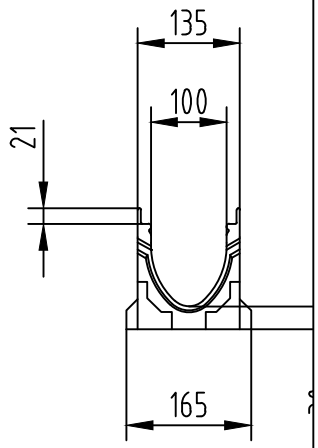

Ονομασία συστήματος : System name ACO Multiline	Κλίμακα: Scale 1:10	Discipline disignator WS	Τύπος σχεδίου : Disignator 5	Αριθμός σελίδας : Sheet reference num. 02
Ονομασία σχεδίου : Sheet name ACO Multiline V100 0.0 Αγωγός με ενδεκτικό πλάτος 100 mm, χωρίς ενσωματωμένη κλίση	Ημερομηνία: Date 04/2016		Αριθμός σελίδας : 02	
Ονομασία αρχείου: File name 02_ACO_Multiline_V100_.dwg	Αριθμός αναθεώρησης Revision num. 0			

ΤΕΧΝΙΚΕΣ ΠΡΟΔΙΑΓΡΑΦΕΣ ΤΟΥ ΠΡΟΪΟΝΤΟΣ
Σύστημα αποστράγγισης από πολυμερικό σκυρόδεμα ,τύπου V ,για κλάσεις φορτίου από A15 έως E600, σύμφωνα με το EN 1433: 2003, 100% υδατοστεγές, ενδεικτικό πλάτος 100 mm, κατασκευαστικό πλάτος 13,5 cm χωρίς ενσωματωμένη κλίση,κατασκευαστικό ύψος 15 cm ή ,με κάθετη απορροή με χείλος σφράγισης (LLD) DN110 και κασκευαστικο ύψος 16 cm, μήκος 100 cm.

ΑΡΤ. №: ----

ACO. The Future of Drainage.

designteam@aco.bg www.aco.com.gr

File name: 02_ACO_Multiline_V100_.dwg Plotted: 2020-04-01 Plot Device: DWG To PDF.pc3 Paper Size: ISO FULL BLEED A4 (210.00 X 297.00 MM)

Το σχέδιο αυτό είναι ιδιοκτησία της εταιρείας "ACO - CONSTRUCTION ELEMENTS" EOOD και δεν μπορεί να αντιγραφεί ή να μεταφερθεί σε άλλο ή σε μέρος αυτού του έργου αυτές οι πληροφορίες που περιέχονται σε αυτό να εμφανίζονται ή να συμπεριλαμβάνονται στο έργο τρίτου χωρίς την έγγραφη συγκατάθεση των δημιουργών.

This drawing is a property of ACO BUILDING ELEMENTS EOOD and cannot be copied or reproduced, neither its design and information be presented or used in any way by third party, without written permission.