ACO XtraDrain X100C με συνθετική προστατευτική ακμή, χωρίς κλίση, L=1m

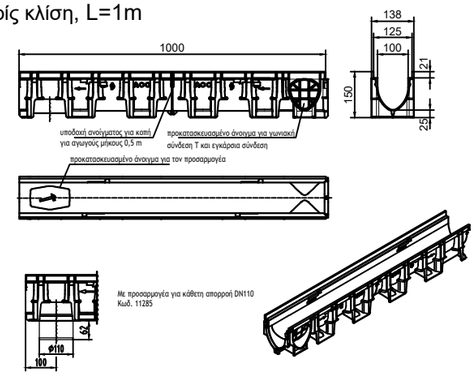

ACO XtraDrain X100C αγωγός χαμηλού προφίλ με συνθετική προστατευτική ακμή, h=75mm ή 100 mm,χωρίς κλίση, L=1m

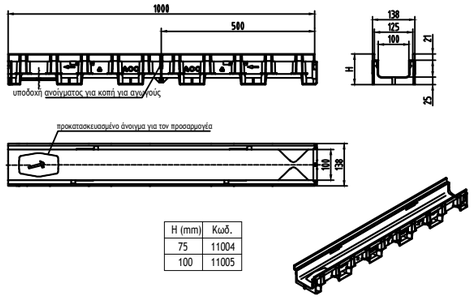

H (mm)	Κωδ.
75	11004
100	11005

ACO XtraDrain X100C με προστατευτική ακμή από γαλβανισμένο χάλυβα, χωρίς κλίση , L=1m

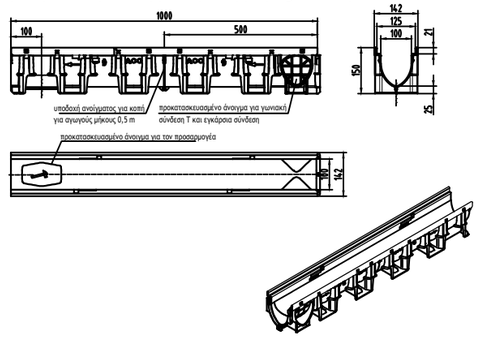

ACO XtraDrain X100C αγωγός χαμηλού προφίλ με ακμή από γαλβανισμένο χάλυβα , h=75mm ή 100 mm, χωρίς κλίση, μήκος L=1m

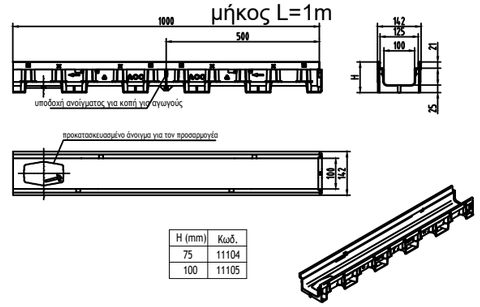

H (mm)	Κωδ.
75	11104
100	11105

ACO XtraDrain X100C Άξονας συλλογής νερού με κλέιστρο νερού

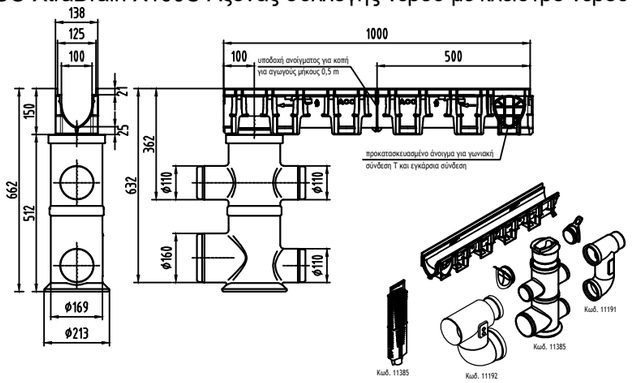

ACO XtraDrain X100S Άξονας συλλογής νερού με κλέιστρο νερού

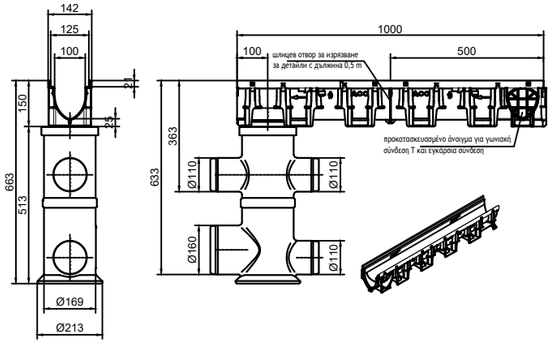

ACO XtraDrain Slot λεπτομέρεια για απορροή

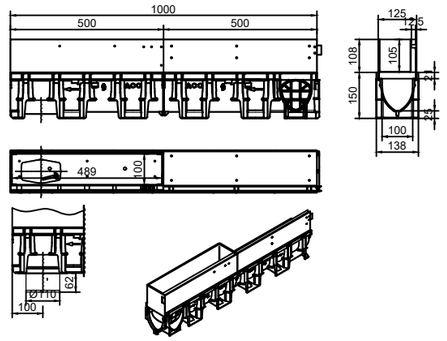

ACO XtraDrain X100 Με τελείωμα τύπου ''slot'' , μήκος L=1m

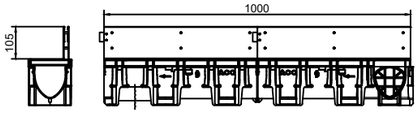

Τελικές πλάκες

Τελικές πλάκες για άρχη/τλεος για αγωγό Κωδ. 11086

Τελική πλάκα με απορροή Κωδ. 11087

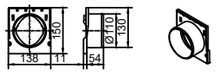

Ονομασία συστήματος : System name ACO XtraDrain -ελαφρύ σύστημα αποστράγγισης	Κλίμακα: Scale 1:20	Discipline disignator WS	Τύπος σχεδίου : Disignator 5	Αριθμός σελίδας : Sheet reference num. WS-515
Ονομασία σχεδίου : Sheet name ACO XtraDrain-Βιβλιοθήκη	Ημερομηνία: Date 04/2016		Αριθμός σελίδας : 15	
Ονομασία φακέλου: File name ACO_XtraiDrain_100_Library.dwg	Αριθμός αναθεώρησης: Revision num. 0			

ΤΕΧΝΙΚΕΣ ΠΡΟΔΙΑΓΡΑΦΕΣ ΤΟΥ ΠΡΟΪΟΝΤΟΣ:
Σύστημα αποστράγγισης ACO XtraDrain σύμφωνα με το πρότυπο ΕΛΟΤ EN 1433 κλάση φόρτισης από A15 έως D400, αγωγός από πολυπροπυλένιο PP, με προστατευτική ακμή από γαλβανισμένο χάλυβα ή συνθετικό υλικό, σχήματος V, εξαγωνική δομή του αγωγού για σταθερότητα, ενδεικτικό πλάτος 10cm,κατασκευαστικό πλάτος ς 13,8 ή 14,2cm, κατασκευαστικό μήκος 100cm, κατασκευαστικό ύψος 15cm, χωρίς κλίση, μηχανικό κλικ-ένωση με προφίλ αρσενικό-θηλυκό, προκατασκευασμένο άνοιγμα για γωνιακή σύνδεση, με προκατασκευασμένο πλαινο άνοιγμα για γωνιακή σύνδεση ή σύνδεση T, προκατασκευασμένο άνοιγμα για κατακόρυφη απορροή σε έναν άξονα μετάβασης ή άξονα συλλογής νερού.

ACO. The Future of Drainage.

designteam@aco.bg www.aco.com.gr

Το σχέδιο αυτό είναι ιδιοκτησία της εταιρείας "ACO - CONSTRUCTION ELEMENTS" EOOD και δεν μπορεί να αντιγραφεί ή να αναπαραχθεί εν όλω ή εν μέρει αλλά ούτε το έργο αυτό ή πληροφορίες που περιέχονται σε αυτό να εφαρμοζόνται ή να συμπεριλαμβάνονται σε άλλο σχέδιο χωρίς την έγγραφη συγκατάθεση των ενδιαφερομένων.

This drawing is a property of ACO BUILDING ELEMENTS EOOD and cannot be copied or reproduced, neither its design and information be presented or used in any way by third party, without written permission.

File name: \\bg-scf-sr-0002.aco.local\home$\vasstroglou\Desktop\technical information\XtraDrain\1st part\ACO_XtraDrain_100_Library.dwg Plotted: 2020-04-01 Plot Device: DWG To PDF.pc3 Paper Size: ISO FULL BLEED A3 (420.00 X 297.00 MM)